| Zestawienie stolarki i ślusarki aluminiowej | |
|---|---|
| 0.01 | Symbol |
| 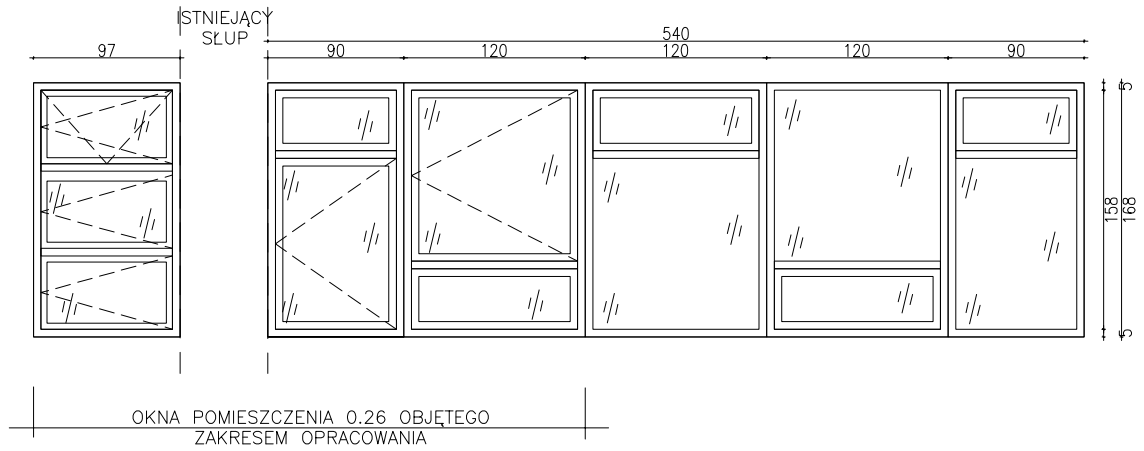  | Schemat |
| 540.0 +97.0 | Szerokość |
| 168.0 | Wysokość |
| I | Klasa odporności na włamanie |
| 1 | Ilość |
| W RAMACH REMONTU NALEŻY WYMIENIĆ ISTNIEJĄCE OKNA ZEWNĘTRZNE W ZAKRESIE OPRACOWANIA ORAZ POWIĄZANE TECHNOLOGICZNIE NA NOWE OKNA W ISTNIEJACYM SYSTMIE OKIEN ALUMINIOWYCH TYPOWYCH DLA SYSTEMÓW ZABUDOWY INDYWIDUALNEJ "METALPLAST BIELSKO–BIAŁA" LUB RÓWNOWAŻNYM, O WSP. U=1,0W/MK, SZKŁO BEZPIECZNE KL. P1 ZAKŁADA SIĘ NIEZBĘDNĄ CAŁKOWITĄ WYMIANE OKIEN WRAZ Z WYKOŃCZENIEM OTWORU BUDOWLANEGO. | Opis |
| DOPASOWAĆ DO ISTNIEJĄCEGO | Kolor Skrzydła |
| DOPASOWAĆ DO ISTNIEJĄCEGO | Kolor ramy |
| 1,0 W/m2K | Wsp. przenikania ciepła |
| 21 dB | Izolacja Akustyczna |
| CZĘŚĆ OKIEN ZAPROJEKTOWANO JAKO OTWIERANE NA ZEWNĄTRZ NA POTRZEBY MYCIA, ZE WZGLĘDU NA KONIECZNOŚĆ MONTAŻU WEWNĄTRZ POMIESZCZENIA W ŚWIETLE OTWORU NIEOTWIERLANYCH OKIEN WEWNĘTRZNYCH | Uwagi |

UWAGA:
PRZED ZAMÓWIENIEM STOLARKI NALEŻY SPRAWDZIĆ WYMIARY NOWYCH I ISTNIEJĄCYCH OTWORÓW NA BUDOWIE

| Zestawienie stolarki i ślusarki | |
|---|---|
| OP 01 | Symbol |
| 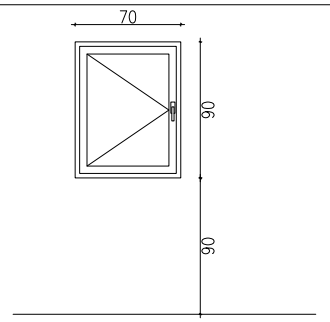  | Schemat |
| 70 | Szerokość |
| 90 | Wysokość |
| 1 | Ilość |
| OKIENKO PODAWCZE ZE STALI KWASOODPORNEJ LICUJĄCE SIE ZE ŚCIANĄ, DRZWI W OKIENKU PODAWCZYM WYPOSAŻONE W KRZYŻOWE BLOKADY OTWARCIA UNIEMOŻLIWIAJACE JEDNOCZESNE OTWARCIE DRZWI DO ŚLUZY UMYWALKOWO–FARTUCHOWEJ 026 Z ISTNIEJACEJ ŚLUZY 027 ORAZ OKIENKA PODAWCZEGO DO POMIESZCZENIA LABORATORIUM 'BIOSPHERIX'. BLOKADA MA UNIEMOŻLIWIĆ PRZYPADKOWĄ WYMIANĘ POWIETRZA POMIĘDZY STREFAMI. OKNO PODAWCZE WYPOSAŻONE W USZCZELKI GWARANTUJACE SZCZELNOŚĆ OSTATECZNE WYMIARY UZGODNIĆ Z UZYTKOWNIKIEM. | Opis |

UWAGA:
PRZED ZAMÓWIENIEM DRZWI NALEŻY SPRAWDZIĆ WYMIARY NOWYCH I ISTNIEJĄCYCH OTWORÓW NA BUDOWIE

**UWAGI**
Wszystkie rysunki należy rozpatrywać razem z opracowaniami branżowymi oraz kosztorysami.
Jako całość projektu należy rozumieć opracowania projektowe w formie rysunkowej i dokumentację opisową wraz z kosztorysami. Biuro projektowe zastrzega sobie prawo okazania próbek materiałów budowlanych przez wykonawcę. Wszystkie wymiary należy sprawdzać na budowie w miarę postępu prac.
Uwaga!!!
1. Przed zamówieniem stolarki okiennej i drzwiowej należy sprawdzić wymiary otworów na budowie
2. Elementy wyposażenia - lustra, blaty, meble nietypowe - zamawiać po wykonaniu ścian działowych wg rzeczywistych wymiarów pomieszczeń na podstawie pomiarów dokonanych w trakcie budowy.
3. Umywalki i zlewy nablatowe montować na gotowe zestawy meblowe.
4. Blaty, lustra, ciągi mebli kuchennych - należy szczelnie połączyć ze ścianami i podłożem
5. Przed przystąpieniem do malowania ścian należy przygotować próbki kolorystyki w obecności projektanta
6. Instalacje sanitarne prowadzone nad posadzką prowadzić w bruzdach ściennych.
7. Przed przystąpieniem do prac należy odłączyć istniejące instalacje gazowe. Prace remontowe i wyburzeniowe prowadzić ostrożnie nie naruszając istniejących instalacji gazowych.
12. Na każdym etapie robót remontowych zachować szczególną ostrożność, nowe przekucia nie mogą uszkodzić istotnych elementów konstrukcji budynku. W przypadku kolizji z istotnymi elementami konstrukcyjnymi powiadomić projektanta w celu rozwiązania problemu w ramach nadzoru autorskiego.
13. W modernizowanym budynku mogą wystąpić elementy nie ujęte w niniejszym projekcie - w zależności od rzeczywistego stanu konstrukcji budynku. Prace należy wykonywać zgodnie z „Warunkami technicznymi prowadzenia i odbioru robót budowlano - montażowych" ITB.

Zakres opracowania.
Pom. 028 remont warstwy wykończenia ścian, podłogi i sufitu
Ściany istniejące.
Wyburzenia ścian istniejących.
Ściany wewnętrzne gipsowo kartonowe z obustronnym podwójnym opłytowaniem 2x12.5mm na profilach 75 mm, 75mm wkładu z wełny mineralnej półtwardej. kl. odp. ppoż. EI30
Obszar poza zakresem opracowania

nazwa:
Remont Uniwersyteckiego Szpitala Dziecięcego w Krakowie w zakresie dostosowania pomieszczeń na potrzeby instalacji linii 'Biospherix' do preparatyki komórek macierzystych
Dz. nr 166/4 Obręb 59, jedn. ewidencyjna Kraków-Podgórze, ul. Wielicka 265, Kraków

inwestor:
Uniwesytecki Szpital Dziecięcy ul. Wielicka 265, 30-663 Kraków

biuro projektów:
WK ARCHITEKCI sp. z o.o. sp.k.
ul. Zdobywców Monte Cassino 23, 60-695 Poznań Telefon 04861/ 6232 940
Fax. 04861/ 6232 941
E-Mail: biuro@wk-architekci.pl
Internet: http://www.wk-architekci.pl

branża:
**ARCHITEKTURA**

faza:
**PROJEKT BUDOWLANY**

główny projektant:
mgr inż. arch. A.Kashyna
Upr. bud nr OKK/UpB/22/2005

sprawdził:
mgr inż. arch. P.Wandachowicz
Upr. bud nr 7131/30/P/2003

schemat sytuacyjny:

rysunek:
Zestawienie stolarki okiennej_parter- Pomieszczenie nr 026_ 'Biospherix'

sporządził:
mgr inż. arch. Katarzyna Dombrowska-Schmidt

data: 15.08.2015
skala: -
nr rysunku: A.05b