UWAGA:
Wszystkie rysunki należy rozpatrywać razem z opracowaniami branżowymi oraz kosztorysami.
Jako całość projektu należy rozumieć opracowania projektowe w formie rysunkowej i dokumentację opisową wraz z kosztorysami. Biuro projektowe zastrzega sobie prawo okazania próbek materiałów budowlanych przez wykonawcę. Wszystkie wymiary należy sprawdzać na budowie w miarę postępu prac.

Legenda	
ist.pętla/ist.cz.	Multisensorowa czujka dymu z izolatorem zwarć
	Optyczny wskaźnik zadziałania
11/1	nr pętli / nr elementu w pętli
026 5,6	Przyłącze teleinformatyczne
4xRK25	Rura ochronna
Interkom+KS	Interkom + klawiatura szyfrowa
ZE	Elektrozaczep
PO	Przycisk otwarcia
K	Kontaktron

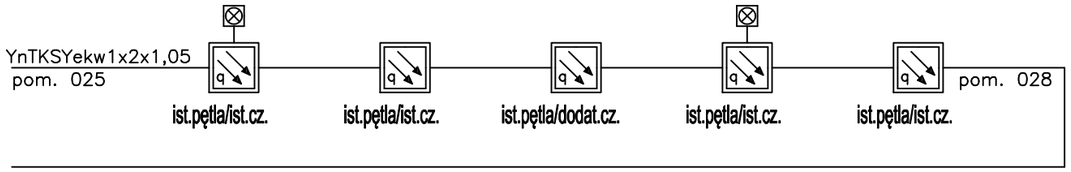

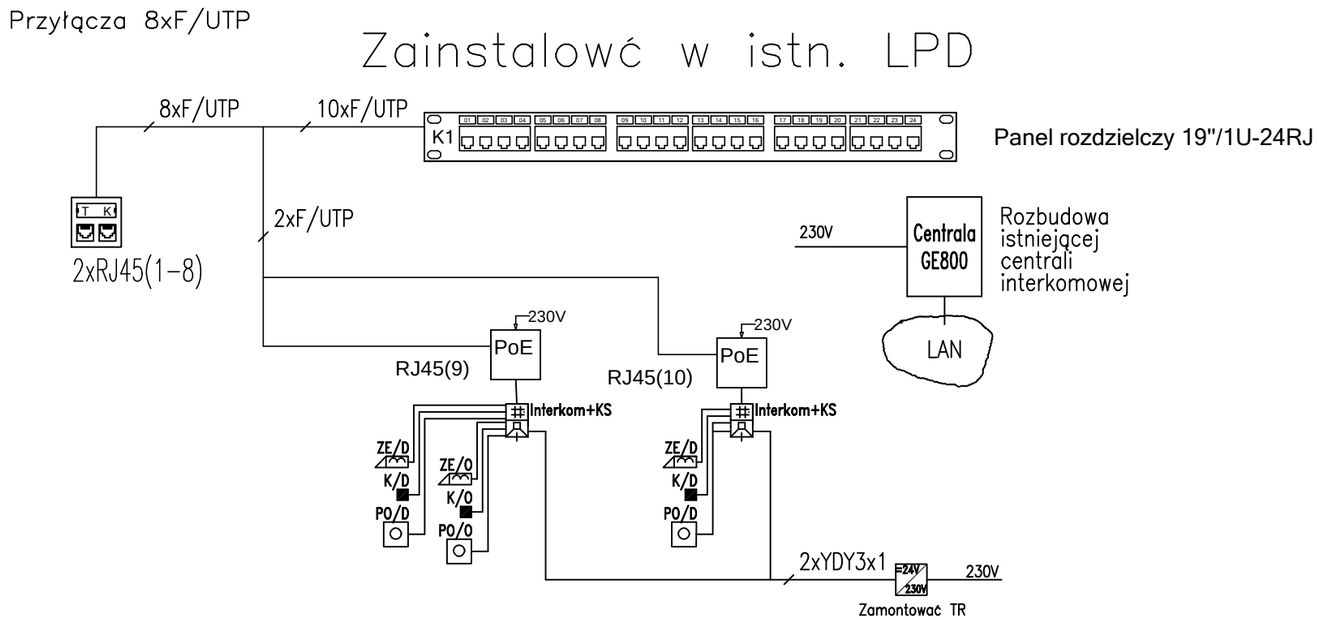

nazwa:
Remont Uniwersyteckiego Szpitala Dziecięcego w Krakowie w zakresie dostosowania pomieszczeń na potrzeby instalacji linii 'Biospherix' do preparatyki komórek macierzystych
Dz. nr 166/4 Obręb 59, jedn. ewidencyjna Kraków-Podgórze, ul. Wielicka 265, Kraków

inwestor:
Uniwesytecki Szpital Dziecięcy ul. Wielicka 265, 30-663 Kraków

biuro projektów:
WK ARCHITEKCI sp. z o.o. sp.k.
ul. Zdobywców Monte Cassino 23, 60-695
Poznań Telefon 04861/ 6232 940
Fax. 04861/ 6232 941
E-Mail: biuro@wk-architekci.pl
Internet: http://www.wk-architekci.pl

schemat sytuacyjny:

branża:
ELEKTRYCZNA NISKOPRĄDOWA

faza:
PROJEKT BUDOWLANY

główny projektant:
mgr inż. arch. A.Kashyna
Upr. bud nr OKK/UpB/22/2005

opracowanie:
tech. Mariusz Sanewski
Upr. bud. WKP/0301/ZOTP/06

rysunek:
Schemat instalacji niskoprądowych

sprawdził:
mgr inż. Jerzy Bednarek
Upr. nr U1-Z-10/94

data:	skala:	nr rysunku:
15.08.2015	-	EN.02