Zestawienie drzwi

Jednoskrzydłowe aluminiowe przeszklone	Jednoskrzydłowe aluminiowe przeszklone –blokada krzyżowa	Jednoskrzydłowe w technologii GMP	Jednoskrzydłowe aluminiowe przeszklone 90	Jednoskrzydłowe aluminiowe	Style
d01	d01a	d02	d03	d03A	Symbol
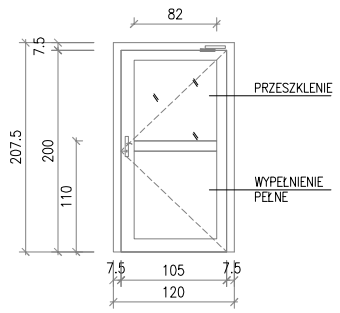	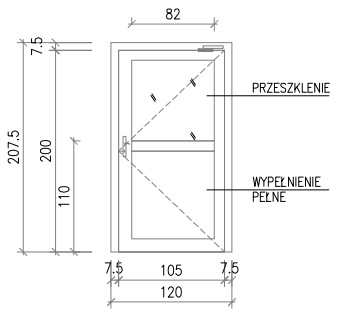	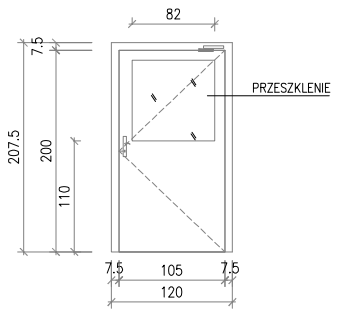	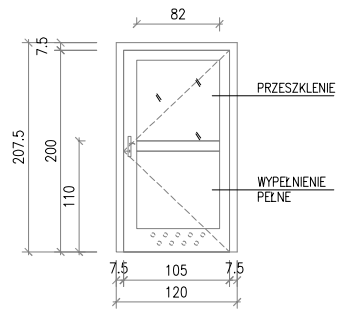	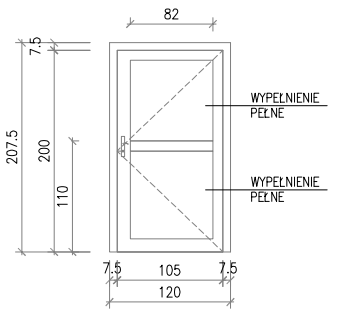	Schemat
P	P	P	P	P	Kierunek otwierania – translacja wa
–	–	–	–	–	Klasa odp. ogniowej
–	–	–	–	–	Klasa dymoszczelności
I	I	I	I	I	Klasa odp. na włamanie
105.0	105.0	90.0	90.0	90.0	Szerokość
200.0	200.0	200.0	200.0	200.0	Wysokość
1	1	1	1	1	Ilość
DRZWI UCHYLNE, BEZPRZYLGOWE, JEDNOSKRZYDŁOWE ALUMINIOWE PRZESZKLONE, NALEŻY DOPASOWAĆ WYGLĄDEM DO POZOSTAŁYCH DRZWI W ISTNIEJĄCYM KORYTARZU.	DRZWI UCHYLNE, BEZPRZYLGOWE, JEDNOSKRZYDŁOWE ALUMINIOWE PRZESZKLONE, NALEŻY DOPASOWAĆ WYGLĄDEM DO POZOSTAŁYCH DRZWI W ISTNIEJĄCYM KORYTARZU.	DRZWI JEDNOSKRZYDŁOWE UCHYLNE W WYKONANIU STERYLNYM DO POMIESZCZEŃ CZYSTYCH (CLEANROOM) W TECHNOLOGII GMP, ZE STALI NIERDZEWNEJ KWASOODPORNEJ LUB RÓWNOWAŻNE ROZWIĄZANIE STANOWIĄCE INTEGRALNĄ CZĘŚĆ OKŁADZINY ŚCIENNEJ LABORATORIUM	DRZWI UCHYLNE, BEZPRZYLGOWE, JEDNOSKRZYDŁOWE ALUMINIOWE PRZESZKLONE, NALEŻY DOPASOWAĆ WYGLĄDEM DO POZOSTAŁYCH DRZWI W ISTNIEJĄCYM KORYTARZU.	DRZWI UCHYLNE, BEZPRZYLGOWE JEDNOSKRZYDŁOWE ALUMINIOWE PEŁNE, NALEŻY DOPASOWAĆ WYGLĄDEM I WYMIARAMI DO ISTNIEJACYCH DRZWI. dZRWI NALEŻY WPASOWAC W ISTNIEJĄCY OTWÓR	Opis
SKRZYDŁO PŁASKIE GR. MAX. 55MM, RAMA Z ALUMINIUM Z PROFILI SYSTEMOWYCH LAKIEROWANYCH PŁASKICH LUB RÓWNOWAŻNE ROZWIĄZANIE UZGODNIONE Z INWESTOREM	SKRZYDŁO PŁASKIE GR. MAX. 55MM, RAMA Z ALUMINIUM Z PROFILI SYSTEMOWYCH LAKIEROWANYCH PŁASKICH LUB RÓWNOWAŻNE ROZWIĄZANIE UZGODNIONE Z INWESTOREM	SKRZYDŁO PŁASKIE, WYKOŃCZONE Z BLACHY NIERDZEWNEJ KWASOODPORNEJ BEZPRZYLGOWE – SKRZYDŁO MUSI LICOWAĆ SIĘ Z PŁASZCZYZNĄ OSCIEŻNICY , WKŁAD NP. ALUMINIUM ANODOWANE LUB ROZWIĄZANIE RÓWNOWAŻNE UZGODNIONE Z INWESTOREM	SKRZYDŁO PŁASKIE GR. MAX. 55MM, RAMA Z ALUMINIUM Z PROFILI SYSTEMOWYCH LAKIEROWANYCH PŁASKICH LUB RÓWNOWAŻNE ROZWIĄZANIE UZGODNIONE Z INWESTOREM	SKRZYDŁO PŁASKIE GR. MAX. 55MM, RAMA Z ALUMINIUM Z PROFILI SYSTEMOWYCH LAKIEROWANYCH PŁASKICH LUB RÓWNOWAŻNE ROZWIĄZANIE UZGODNIONE Z INWESTOREM	Skrzydło
OŚCIEŻNICA ALUMINIOWA OBEJMUJĄCA LICUJĄCA SIĘ Z PŁASZCZYZNĄ ŚCIANY LUB WYSTAJĄCA POZA JEJ LICO NA MAX OK 8MM, SZER. MAKS. 75MM, TRZY ZAWIASY REGULOWANE 3–CZĘŚCIOWE NA ŁOŻYSKACH MALOWANE PROSZKOWO NA KOL. DRZWI	OŚCIEŻNICA ALUMINIOWA OBEJMUJĄCA LICUJĄCA SIĘ Z PŁASZCZYZNĄ ŚCIANY LUB WYSTAJĄCA POZA JEJ LICO NA MAX OK 8MM, SZER. MAKS. 75MM, TRZY ZAWIASY REGULOWANE 3–CZĘŚCIOWE NA ŁOŻYSKACH MALOWANE PROSZKOWO NA KOL. DRZWI	OŚCIEŻNICA ZE STALI NIERDZEWNEJ KWASOODPORNEJ GR. MIN. 1.5MM, OBEJMUJĄCA ZLICOWANA Z PŁASZCZYZNĄ ŚCIANY, TRZY ZAWIASY ŁOŻYSKOWE 3–CZĘŚCIOWEZLICOWANE Z PŁASZCZYZNĄ DRZWI	OŚCIEŻNICA ALUMINIOWA OBEJMUJĄCA LICUJĄCA SIĘ Z PŁASZCZYZNĄ ŚCIANY LUB WYSTAJĄCA POZA JEJ LICO NA MAX OK 8MM, SZER. MAKS. 75MM, TRZY ZAWIASY REGULOWANE 3–CZĘŚCIOWE NA ŁOŻYSKACH MALOWANE PROSZKOWO NA KOL. DRZWI	OŚCIEŻNICA ALUMINIOWA OBEJMUJĄCA LICUJĄCA SIĘ Z PŁASZCZYZNĄ ŚCIANY LUB WYSTAJĄCA POZA JEJ LICO NA MAX OK 8MM, SZER. MAKS. 75MM, TRZY ZAWIASY REGULOWANE 3–CZĘŚCIOWE NA ŁOŻYSKACH MALOWANE PROSZKOWO NA KOL. DRZWI	Rama ościeżnicy
KOLOR BIAŁY DO UZGODNIENIA Z INWESTOREM	KOLOR BIAŁY DO UZGODNIENIA Z INWESTOREM	STAL NIERDZEWNA DO UZGODNIENIA Z INWESTOREM	KOLOR BIAŁY DO UZGODNIENIA Z INWESTOREM	KOLOR BIAŁY DO UZGODNIENIA Z INWESTOREM	Kolor Skrzydła
KOLOR BIAŁY DO UZGODNIENIA Z INWESTOREM	KOLOR BIAŁY DO UZGODNIENIA Z INWESTOREM	STAL NIERDZEWNA DO UZGODNIENIA Z INWESTOREM	KOLOR BIAŁY DO UZGODNIENIA Z INWESTOREM	KOLOR BIAŁY DO UZGODNIENIA Z INWESTOREM	Kolor ościeżnicy
Okucia standardowe, klamka z szyldem podłużnym, w kolorze naturalnego aluminium,	Okucia standardowe, klamka z szyldem podłużnym, w kolorze naturalnego aluminium,	OKUCIA ZE STALI CHROMOWO–NIKLOWEJ LUB RÓWNOWAŻNE, ZAWIASY ZE STALI NIERDZEWNEJ UMOZLIWIAJĄCEJ REGULACJĘ W 3 WYMIARACH LUB RÓWNOWAŻNE	Okucia standardowe, klamka z szyldem podłużnym, w kolorze naturalnego aluminium,	Okucia standardowe, klamka z szyldem podłużnym, w kolorze naturalnego aluminium,	Okucia
Zamek kluczowy podklamkowy patentowy z wkładką bębenkową	Elektrozaczep, kontaktron, drzwi z blokadą krzyżową, uniemozliwiającą jednoczesne otwarcie drzwi d01a oraz drzwi d02 i okienka podawczego OP01	Elektrozaczep, kontaktron, drzwi z blokadą krzyżową, uniemozliwiającą jednoczesne otwarcie drzwi d01a oraz drzwi d02 i okienka podawczego OP01	Zamek kluczowy podklamkowy patentowy z wkładką bębenkową	Zamek kluczowy podklamkowy patentowy z wkładką bębenkową	Zamek
–	Kontrola dostępu, samozamykacz	Kontrola dostępu, samozamykacz, listwa uszczelniająca	Kratka wentylacyjna	–	Wyposażenie
					Szklenie
Szyba bezpieczna klasy P2. Kolor: Nieprzejrzysta, satynowa do uzgodnienia z Inwestorem	Szyba bezpieczna klasy P2. Kolor: Nieprzejrzysta, satynowa do uzgodnienia z Inwestorem	Okno w drzwiach, okno szklone szkłem bezpiecznym, Okno obustronnie zlicowane ze szkrzydłem drzwi	Szyba bezpieczna klasy P2. Kolor: Nieprzejrzysta, satynowa do uzgodnienia z Inwestorem	–	Automatyczny opis szklenia
–	–	–	–	–	Wsp. przenikania ciepła
21 dB	21 dB	21 dB	21 dB	21 dB	Izol. akustyczna
Uwaga: Drzwi wykładane na ścianę	Uwaga: Drzwi wykładane na ścianę	Pełna zodność z wymogami GMP, GLP, HACCP, Montaż zgodny z atestem Uszczelka, która w czasie domykania drzwi jest dociskana, zapewniając uszczelnienie drzwi i amortyzuje uderzenie skrzydła do ościeznicy.	–	–	Uwagi

UWAGA:
PRZED ZAMÓWIENIEM DRZWI NALEŻY SPRAWDZIĆ WYMIARY NOWYCH I ISTNIEJĄCYCH OTWORÓW DRZWIOWYCH NA BUDOWIE
UWAGA:
OSTATECZNA KOLORYSTYKA DO AKCEPTACJI INWESTORA
W PRZYPADKU WYKORZYSTANIA ISTNIEJACEGO NADPROŻA PRZESTRZEŃ POMIEDZY DRZWIAMI A NADPROŻEM NALEŻY SZCZELNIE WYPEŁNIĆ Z ZABUDOWY LEKKIEJ DO ODPORNOŚCI OGNIOWEJ PRZEGRODY np. W SYSTEMIE RIGIPS RIGIMETR LUB RÓWNOWAŻNYM.
UWAGA!!
ZAKŁADA SIĘ WYPOSAŻENIE DRZWI OBJETYCH KONTROLĄ DOSTEPU W ODPOWIEDNIE AKCESORIA ELEKTROMECHANICZNE NA ETAPIE PRODUKCJI I MONTAZU DRZWI WG. ZESTAWIENIA STOLARKI I RYSUNKÓW BRANZY NISKOPRADOWEJ

ZESTAWIENIE PRZESZKLEŃ WEWNETRZNYCH

W0.01	Symbol
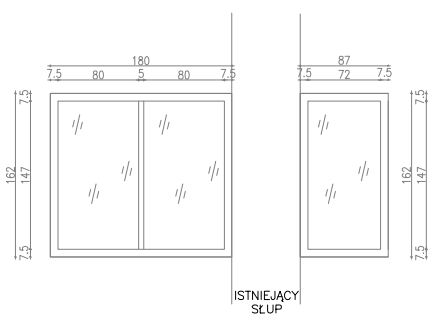	Schemat
180+87	Szerokość
162	Wysokość
1	Ilość
ZESTAW OKIENNY SYSTEMOWY, PAKIETY SZYBOWE SA INTERGRALNĄ CZĘŚCIĄ OKŁADZINY ŚCIENNEJ WYKONANEJ W TECHNOLOGII GMP, SZYBY ZLICOWANE ZE SCIANAMI, PAKIETY SZYBOWE SZCZELNE (NIEOTWIERALNE) ZE SZKŁA BEZPIECZNEGO Z FILTRAMI PRZECIW UV W WYKONANIU STERYLNYM, DO POMIESZCZEŃ CZYSTYCH (CLEANROOM) WYMAGANA PEŁNA ZGODNOŚĆ Z WYMOGAMI GMP, GLP, HACCP, FDA	Opis

UWAGA:
PRZED ZAMÓWIENIEM STOLARKI NALEŻY SPRAWDZIĆ WYMIARY NOWYCH I ISTNIEJĄCYCH OTWORÓW NA BUDOWIE

ZESTAWIENIE PRZESZKLEŃ WEWNETRZNYCH

W0.02	Symbol
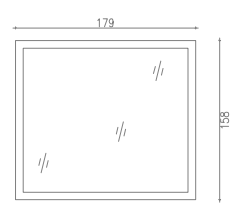	Schemat
EI30	Klasa odporności ogniowej
179	Szerokość
158	Wysokość
1	Ilość
ZESTAW OKIENNY SYSTEMOWY, O ODPORNOŚCI OGNIOWEJ EI30, PAKIETY SZYBOWE STANOWIĄCE INTERGRALNĄ CZĘŚĆ OKŁADZINY ŚCIENNEJ WYKONANEJ W TECHNOLOGII GMP, SZYBY ZLICOWANE ZE SCIANAMI, PAKIETY SZYBOWE SZCZELNE (NIEOTWIERALNE) ZE SZKŁA BEZPIECZNEGO W WYKONANIU STERYLNYM, DO POMIESZCZEŃ CZYSTYCH (CLEANROOM) WYMAGANA PEŁNA ZGODNOŚĆ Z WYMOGAMI GMP, GLP, HACCP, FDA	Opis

UWAGA:
PRZED ZAMÓWIENIEM STOLARKI NALEŻY SPRAWDZIĆ WYMIARY NOWYCH I ISTNIEJĄCYCH OTWORÓW NA BUDOWIE

UWAGI

Wszystkie rysunki należy rozpatrywać razem z opracowaniami branżowymi oraz kosztorysami.
Jako całość projektu należy rozumieć opracowania projektowe w formie rysunkowej i dokumentację opisową wraz z kosztorysami. Biuro projektowe zastrzega sobie prawo okazania próbek materiałów budowlanych przez wykonawcę. Wszystkie wymiary należy sprawdzać na budowie w miarę postępu prac.
Uwaga!!!
1. Przed zamówieniem stolarki okiennej i drzwiowej należy sprawdzić wymiary otworów na budowie
2. Elementy wyposażenia - lustra, blaty, meble nietypowe - zamawiać po wykonaniu ścian działowych wg rzeczywistych wymiarów pomieszczeń na podstawie pomiarów dokonanych w trakcie budowy.
3. Umywalki i zlewy nablatowe montować na gotowe zestawy meblowe.
4. Blaty, lustra, ciągi mebli kuchennych - należy szczelnie połączyć ze ścianami i podłożem
5. Przed przystąpieniem do malowania ścian należy przygotować próbki kolorystyki w obecności projektanta
6. Instalacje sanitarne prowadzone nad posadzką prowadzić w bruzdach ściennych.
7. Przed przystąpieniem do prac należy odłączyć istniejące instalacje gazowe. Prace remontowe i wyburzeniowe prowadzić ostrożnie nie naruszając istniejących instalacji gazowych.
12. Na każdym etapie robót remontowych zachować szczególną ostrożność, nowe przekucia nie mogą uszkodzić istotnych elementów konstrukcji budynku. W przypadku kolizji z istotnymi elementami konstrukcyjnymi powiadomić projektanta w celu rozwiązania problemu w ramach nadzoru autorskiego.
13. W modernizowanym budynku mogą wystąpić elementy nie ujęte w niniejszym projekcie - w zależności od rzeczywistego stanu konstrukcji budynku. Prace należy wykonywać zgodnie z „Warunkami technicznymi prowadzenia i odbioru robót budowlano - montażowych" ITB.

Zakres opracowania.
Pom. 028 remont warstwy wykończenia ścian, podłogi i sufitu
Ściany istniejące.
Wyburzenia ścian istniejących.
Ściany wewnętrzne gipsowo kartonowe z obustronnym podwójnym opłytowaniem 2x12,5mm na profilach 75 mm, 75mm wkładu z wełny mineralnej półwardej, kl. odp. pożar. EI30
Obszar poza zakresem opracowania

nazwa:
Remont Uniwersyteckiego Szpitala Dziecięcego w Krakowie w zakresie dostosowania pomieszczeń na potrzeby instalacji linii 'Biospherix' do preparatyki komórek macierzystych
Dz. nr 166/4 Obręb 59, jedn. ewidencyjna Kraków-Podgórze, ul. Wielicka 265, Kraków

inwestor:
Uniwesytecki Szpital Dziecięcy ul. Wielicka 265, 30-663 Kraków

biuro projektów:
WK ARCHITEKCI sp. z o.o. sp.k.
ul. Zdobywców Monte Cassino 23, 60-695 Poznań Telefon 048611 6232 940
Fax. 048611 6232 941
E-Mail: biuro@wk-architekci.pl
Internet: http://www.wk-architekci.pl

branża:
ARCHITEKTURA

faza:
PROJEKT BUDOWLANY

głównny projektant:
mgr inż. arch. A.Kashyna
Upr. bud nr OKK/UpB/22/2005

sprawdził:
mgr inż. arch. P.Wandachowicz
Upr. bud nr 7131/30/P/2003

sporządził:
mgr inż. arch. Katarzyna Dombrowska-Schmidt

schemat sytuacyjny:

rysunek:
Zestawienie stolarki drzwiowej i okiennej wewnetrznej_parter- Pomieszczenie nr 026_ 'Biospherix'

data:	skala:	nr rysunku:
15.08.2015	-	A.05